Géométra
MOBILIER DE LABORATOIRE ET D'AGENCEMENT

# Modules de paillasse centrale

Fiche n° : M1030

Ref : MOCE

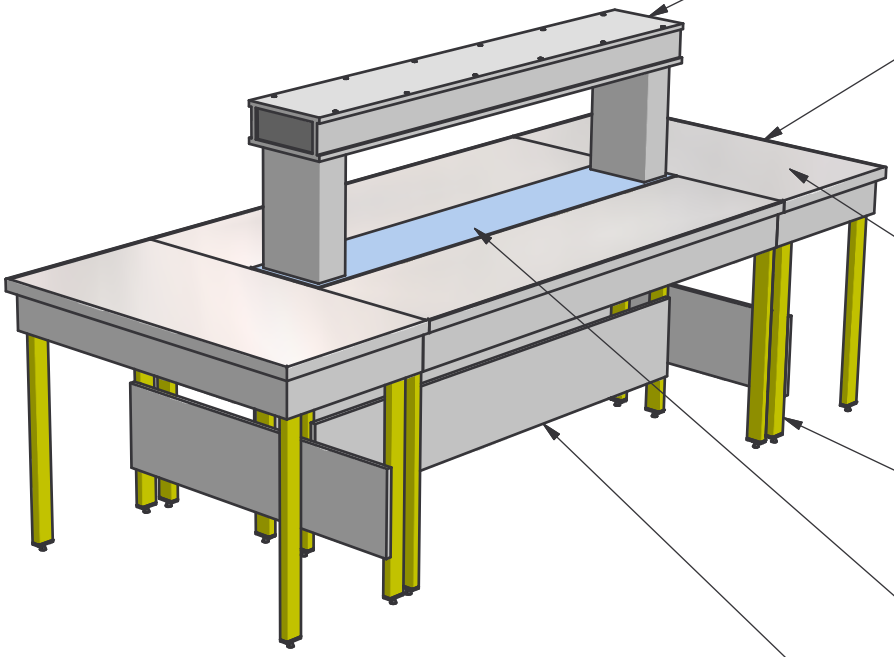


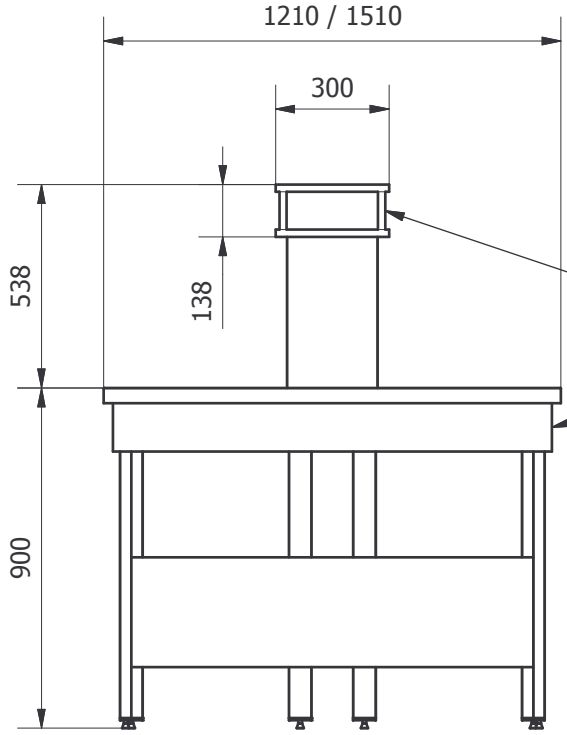


Possiblité d'équipements
électriques et de robinetterie
sur les bandeaux